令和８年度　第６４回四国中学校総合体育大会

令和８年８月３日・４日
愛媛県総合運動公園体育館

≪バレーボール男子≫

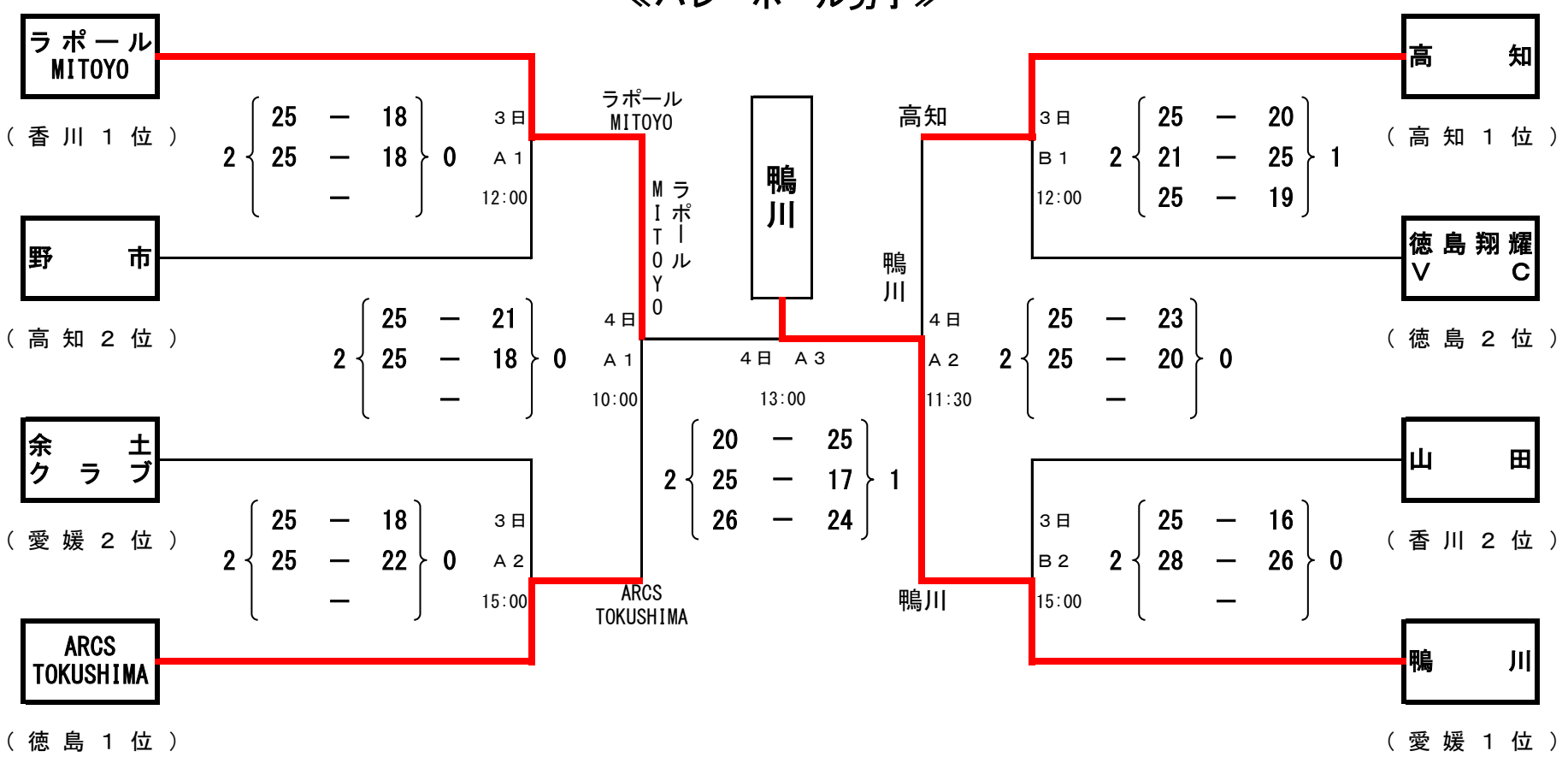

1位	愛媛県 松山市立鴨川中学校
2位	香川県 ラポールMITOYO

3位	高知県 高知中学校
3位	徳島県 ARCS　TOKUSHIMA

≪バレーボール女子≫

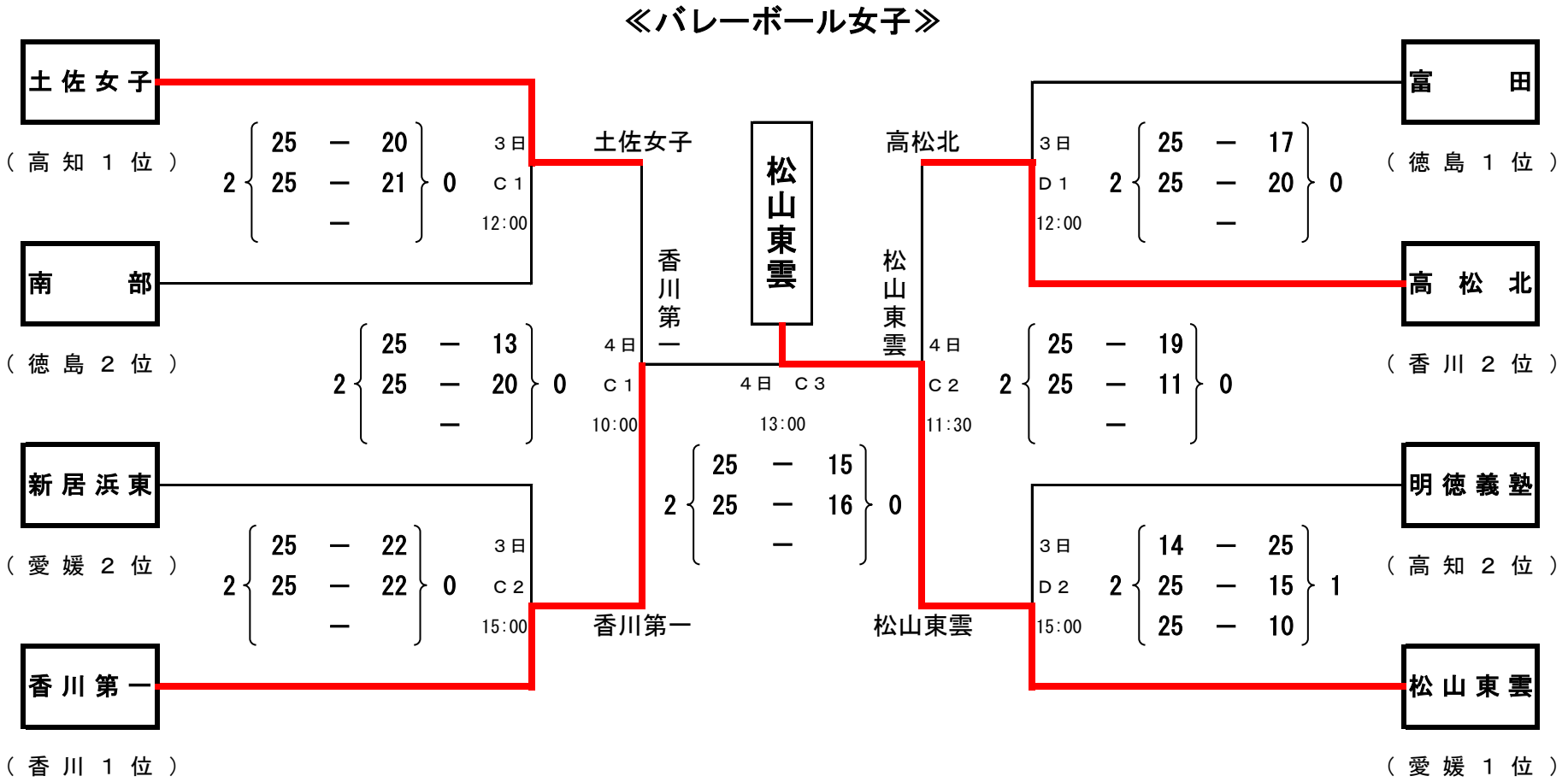

1位	愛媛県 松山東雲中学校
2位	香川県 高松市立香川第一中学校

3位	香川県 香川県立高松北中学校
3位	高知県 土佐女子中学校