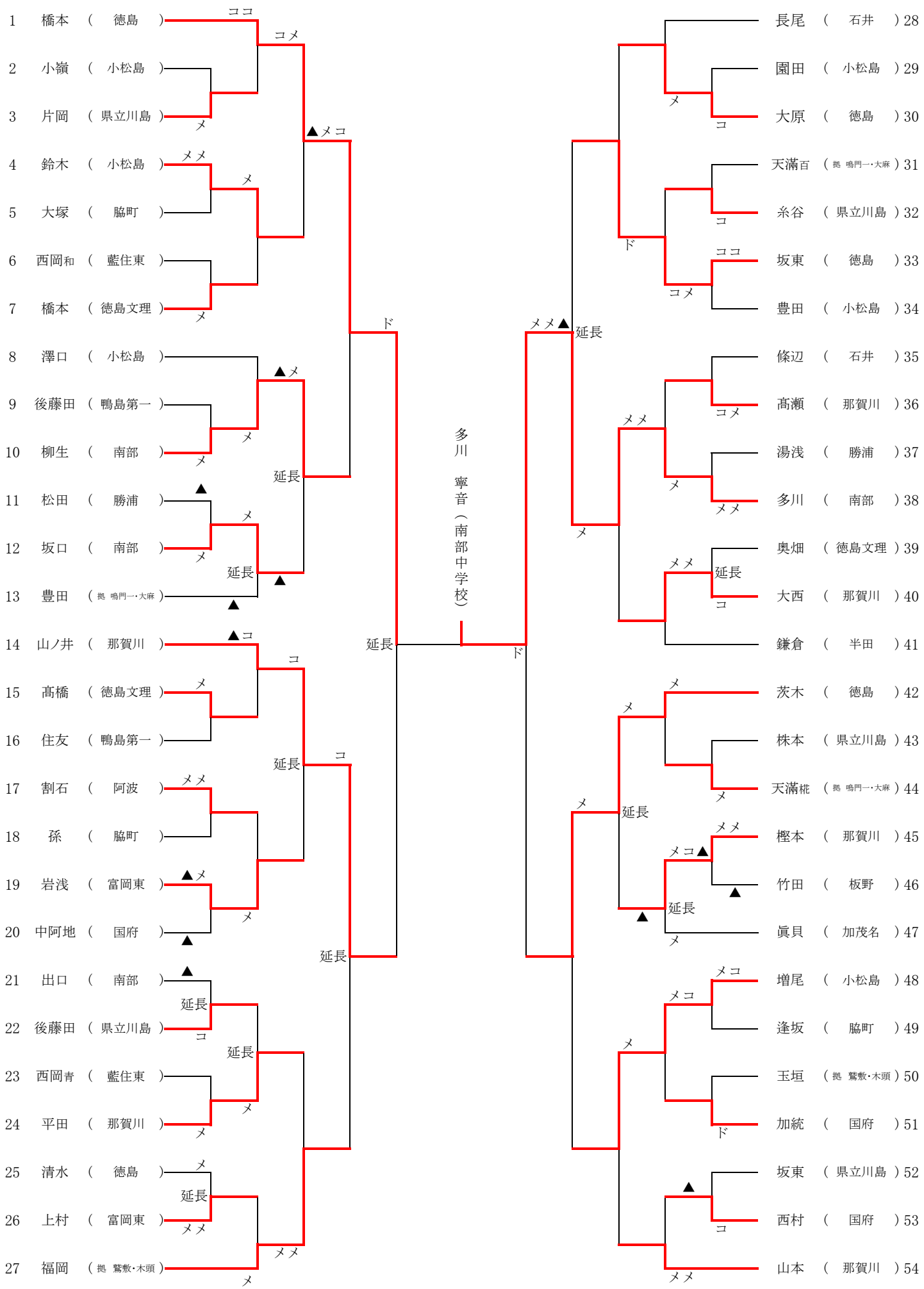第78回県中学校総合体育大会剣道競技
女子個人戦