平成30年度　県中学校総合体育大会剣道競技　団体戦組み合わせ
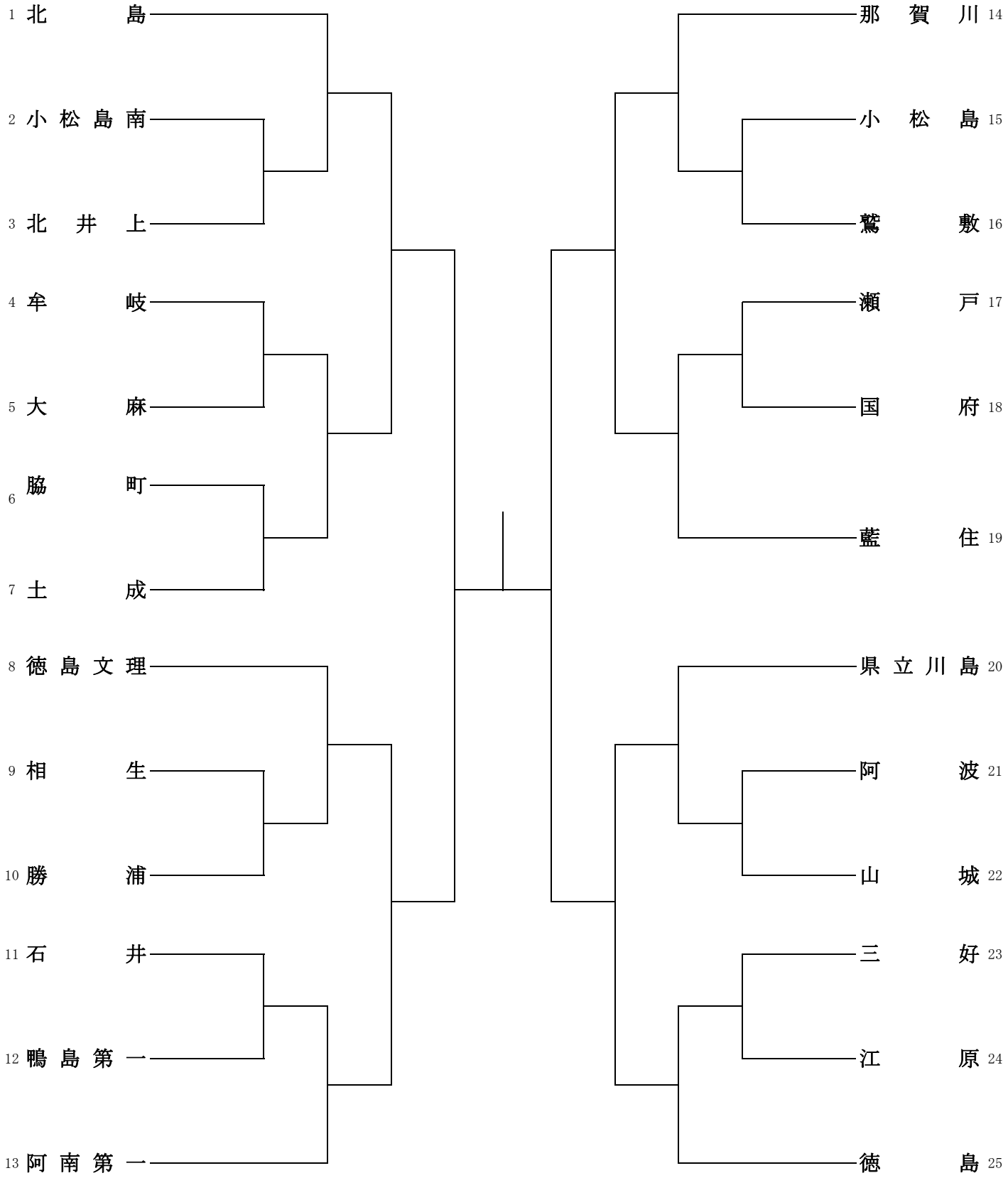
男子